SAHARA SIWAHBIO

SAHARA SIWAHBIO

Sahara presenta la nueva Siwah Bioclimática, diseño actual y minimalista, permitiendo disfrutar del aire libre en cualquier época del año, Siwah Bioclimática tiene la capacidad de regular el microclima de su espacio, gracias a su sistema motorizado que permite regular la inclinación de apertura de sus lamas, dotándolo de una ventilación natural, con el mínimo consumo de energía. Ideal para uso residencial y HORECA.

Siwah Bioclimática es compatible con cerramientos como el toldo vertical Qatif Lite o sistema de acristalamiento, que permiten conseguir un espacio totalmente protegido pero sin privar del bienestar de disfrutar un espacio exterior, como jardines y terrazas.

Dotada de motorización, iluminación led, domótica, sensores de lluvia, cerramientos, la pérgola Siwah Bioclimática puede convertirse en la joya de su espacio al aire libre.

MECANIZADO CNC

Tecnología de producción mediante máquinas de control numérico computarizado. Máxima calidad y resistencia.

LASTING QUALITY
UNALTERED ALUMINIUM

RESISTENTE AL AGUA Y VIENTO

Su sistema de sellado perimetral la convierte en impermeable, proporcionando un espacio estanco y confortable.

ESTABILIDAD Y SOLIDEZ

C6

El producto aporta una seguridad superior, certificando una resistencia a carga de viento de clase 6 según norma une 13561, y certificada a clase 11 en la escala Beaufort.

COMBINACIONES

La pintura empleada está certificada QUALICOAT, **Clase 2 (súper-durable).**
Colores orientativos puede haber alguna diferencia de tonalidad a causa del proceso de impresión. Consulte con su comercial.

Consulta la gama completa de acabados

COMPLEMENTOS

Iluminación

Domótica

Sensores

Cerramiento
QATIF

Cerramiento
+GLASS

ACABADOS

Blanco

Gris texturado

Embero rugoso

SIWAHBIO
prestaciones

- Diseño techo plano
- Cobertura hasta 48 m² con tres pilares
- Sistema de evacuación de agua integrado
- Impermeabilidad
- Sistema de cierre y apertura automatizado
- Control mediante control remoto y App smartphone
- Iluminación perimetral Led Neón con graduación de intensidad
- Sensores meteorológicos para gestión de cierre y apertura automáticos
- Tornillería oculta en la unión de perfiles

SIWAHBIO
características técnicas

- Resistencia al viento Norma UNE 16561
- Resistencia a la lluvia
- Motor lineal de 1800 Nw
- Intensidad LED 4000-4500 K
- Doble motor a partir de 16 m²
- Aleación de aluminio 6063T6
- Piezas CNC
- Acabados súper-durables clase 2 Qualicoat

10 años
DE GARANTÍA

Sahara garantiza todos sus productos durante un periodo de 10 años.

LASTING QUALITY UNALTERED ALUMINUM

QUALICOAT

AENOR GESTIÓN DE LA CALIDAD ISO 9001

CE

Máxima protección
medioambiental

Protección contra el viento: cuenta con la máxima clasificación de resistencia al viento del mercado, Clase 6 según la norma UNE EN 13561. Protección contra la lluvia: gracias a su sistema de cierre y evacuación de agua perimetral le aporta impermeabilidad contra los días lluviosos. Protección solar: gracias a su sistema de cierre de lamas de aluminio, protégete durante los 365 días al año. Ventilación natural: cuando abrimos su sistema de lamas, a 45º/105º, creamos un flujo natural que mueve el aire caliente hacia arriba.

0º

Techo Plano
Máxima protección y sellado contra viento, lluvia y radiación solar.

105º

La posición 105º facilita el flujo de aire y la regulación del paso de luz a través de las lamas según necesidades.

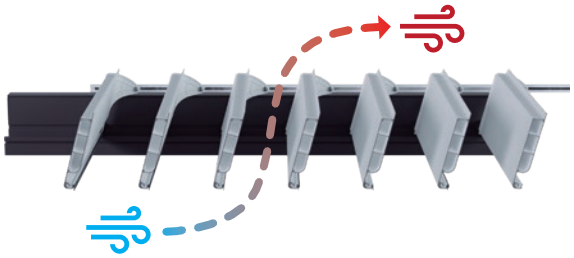

90º

En la posición de 90º o seguridad, la pérgola SIWAH permite el paso de luz, aire, lluvia y nieve, evitando el acumulamiento de esta.

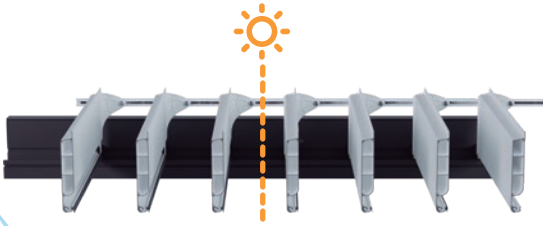

Inclinación de lama
Máxima protección y sellado contra viento, lluvia y rayos UV. Podemos elegir y personalizar fácilmente la apertura deseada.

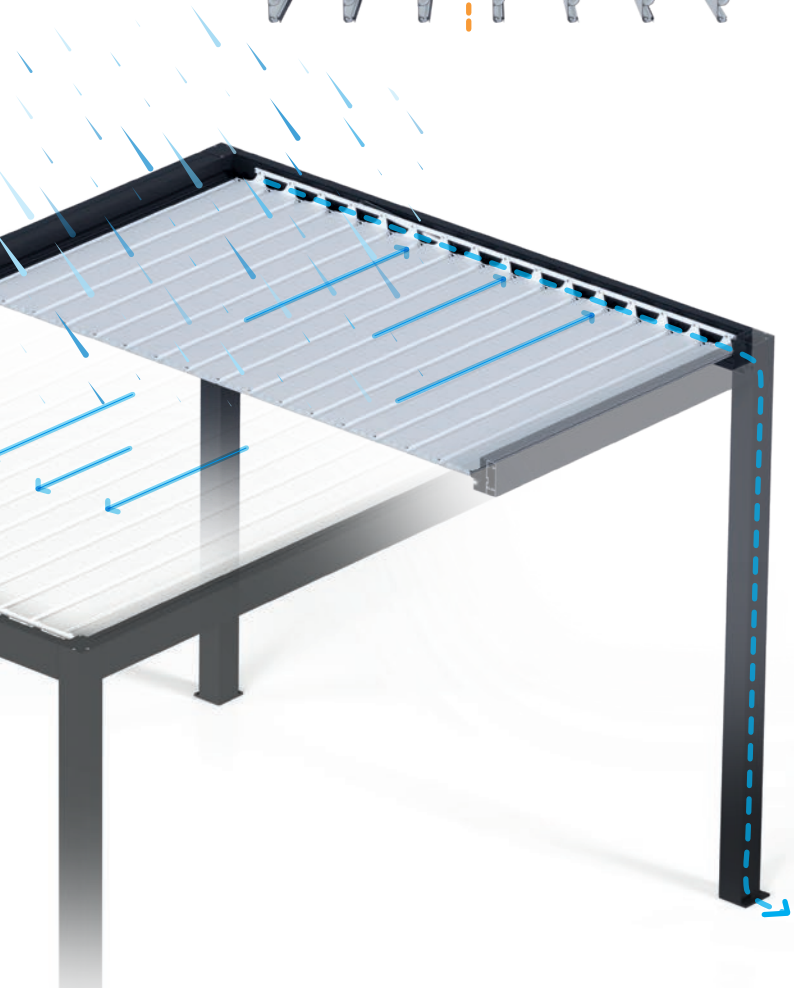

Drenaje
sellado perimetral

Gracias al sellado perimetral, la pérgola Siwah está creada para que sea capaz de evacuar el agua de lluvia de forma canalizada.

Sellado entre lamas
El sellado entre lamas le aporta a nuestra pérgola impermeabilidad frente a las lluvias y reducir el movimiento entre lamas frente al viento.

Máxima **adaptación**

Gracias a las múltiples opciones de instalación, la pérgola bioclimática Siwah aportará valor al lugar de su instalación, de forma totalmente personalizable.

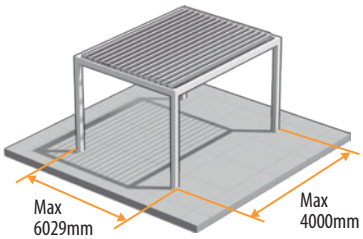

Pérgola **AUTOPORTANTE**

Sin necesidad de disponer de una edificación cerca, es la mejor opción para crear un nuevo espacio.

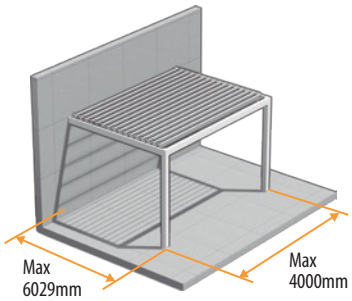

Instalación **PARED-SUELO**

Adosada a una pared y apoyada en sus pilares, es ideal cuando se quiere ampliar o crear un nuevo espacio junto a un edificio.

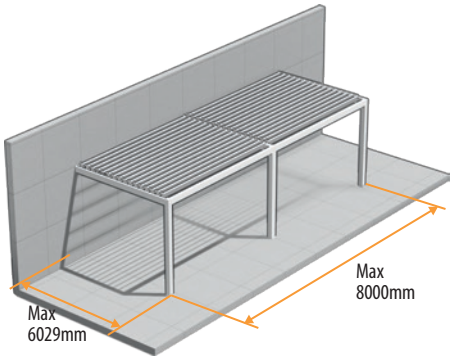

Instalación **PARED-DOBLE**

La creación de elementos intermedios para permitir la unión de dos pérgolas hace que Siwah no esté limitada en metros de cobertura.

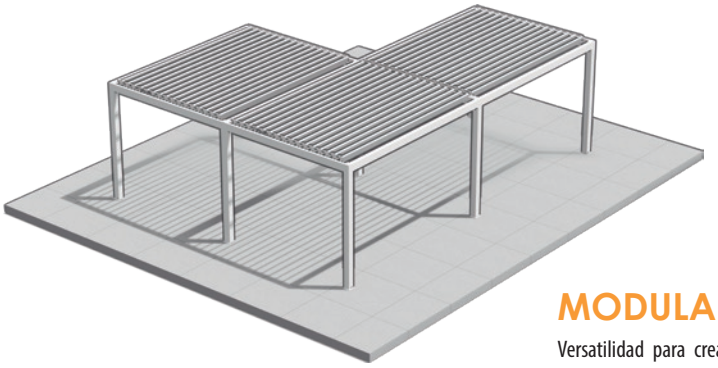

MODULARIDAD

Versatilidad para crear un espacio único. Siwah permite modular varias pérgolas para crear solo una.

Orientación **LAMAS**

Pensado para personalizar la orientación según su instalación. Por defecto la lama se coloca en paralelo a la línea/pared.

Información **estructural**

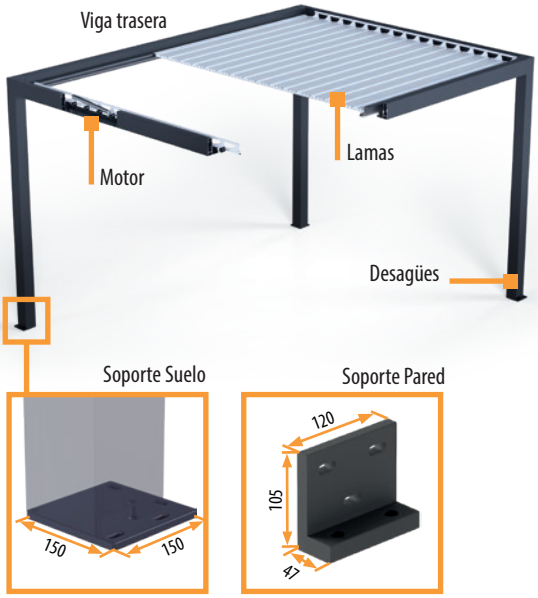

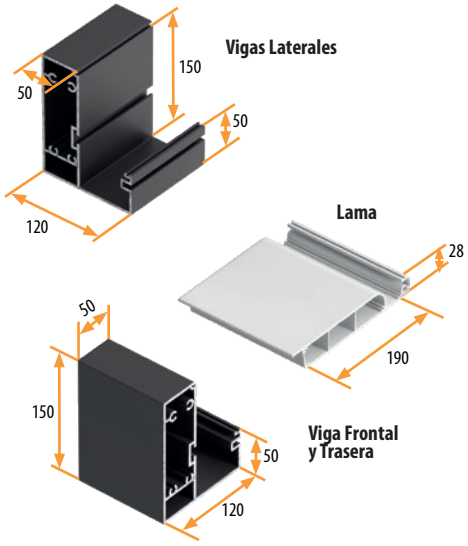

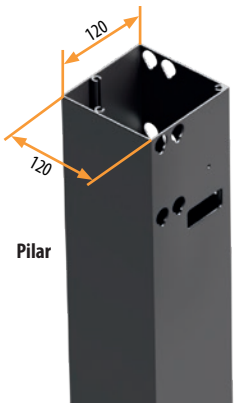

COMPLEMENTOS

Iluminación

Iluminación perimetral Led Neón con graduación de intensidad.

Cerramiento QATIF

Opción de cierre lateral con los toldos verticales Qatif Lite. Disponible en varios tipos de tejidos, transparentes, opacos, mosquitera, impermeables, etc.

Cerramiento +GLASS

Opción de instalación de cortina de cristal. Aislante que conserva toda la luminosidad.

SAHARA

NEW
GENERATION
AWNINGS
&PERGOLAS

WARRANTY
10
YEARS

www.sahara-pergolas.com

LASTING QUALITY
UNALTERED ALUMINIUM

QUALICDAT

AENOR
GESTIÓN DE LA CALIDAD
ISO 9001
ER - 1317/2000

CE